TH68-HV

YALITIMLI KAPI-PENCERE SİSTEMİ
THERMAL WINDOW&DOOR SYSTEM

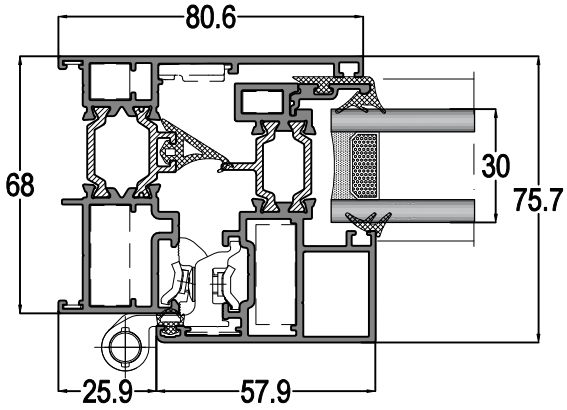

- İç bini, dış bini ve orta tozluk fitili sayesinde maksimum hava ve su performansı / Inner gasket, outer gasket and gasket for open joint maximum air and water performance
- Diğer sistemler ile de uyumlu ortak pres köşe / Use of common press corners
- Kolay montaj / Easy installation
- Düz kanat tasarımı ile görsel sunum zenginliği / Visual pressentation with flat sash design
- İnce tasarım / Thin design
- Isı Geçirgenlik Katsayısı: Kasa - Kanat (Uf)=2,67 W/m²K / Heat transmissions coefficient

KASA GENİŞLİĞİ : 68 mm
Frame width

KANAT GENİŞLİĞİ : 68,5 mm
Sash width

SİSTEM ET KALINLIĞI : 1,8-1,5 mm
System wall tickness

ISI BARİYERİ : 24 mm
Insulation barrier

CAM KALINLIĞI : 26 mm, 28 mm, 30 mm
Glass thickness

AKSESUAR SEÇİMİ : Euro norm kanallı profiller , PVC aksesuarına uygun profiller (multi point lock) /
Sash width : Profiles with euronorm channels, Profiles suitable for PVC accesory

AÇILIM TİPLERİ : Tek kanat pencere, Çift kanat pencere, Vasistas açılım
Openning types :Single-sash window, double-sash window. transom window

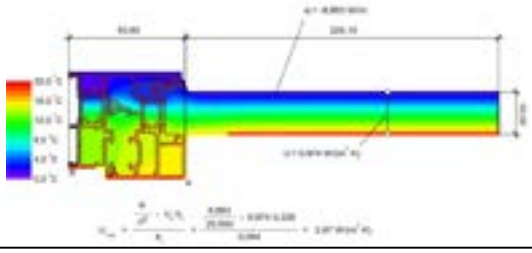

TH68-HV

YALITIMLI GİZLİ KANAT SİSTEMİ
THERMAL HIDDEN WINDOW SYSTEM

ASISTAL

PROFİL LİSTESİ - *PROFILES LIST*

TH68 05	Jx cm⁴	Jy cm⁴	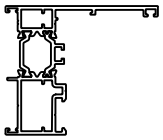	12-52	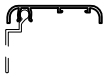
	33,41	21,36			
KASA PROFİLİ *FRAME PROFILE*	AĞIRLIK / Weight			PERVAZ PROFİLİ *BORDER PROFILE*	AĞIRLIK / Weight
	1,605 kg/mt				0,279 kg/mt
TH68 26	Jx cm⁴	Jy cm⁴	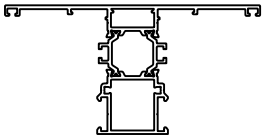	12-53	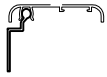
	42,96	56,78			
ORTA KAYIT PROFİLİ *TRANSOM-MULLION PROFILE*	AĞIRLIK / Weight			PERVAZ MONTAJ PROFİLİ *BORDER FIXING PROFILE*	AĞIRLIK / Weight
	2,068 kg/mt				0,177 kg/mt
TH68 27	Jx cm⁴	Jy cm⁴	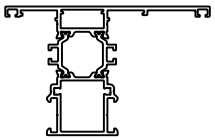	12-54	
	39,90	36,83			
ORTA KAYIT PROFİLİ *TRANSOM-MULLION PROFILE*	AĞIRLIK / Weight			PERVAZ PROFİLİ *BORDER PROFILE*	AĞIRLIK / Weight
	1,916 kg/mt				0,326 kg/mt
TH68 17	Jx cm⁴	Jy cm⁴	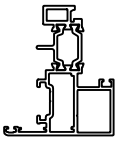	12-57	
	29,81	8,15			
KANAT PROFİLİ *SASH PROFILE*	AĞIRLIK / Weight			PERVAZ PROFİLİ *BORDER PROFILE*	AĞIRLIK / Weight
	1,559kg/mt				0,358 kg/mt
TH68 20	Jx cm⁴	Jy cm⁴	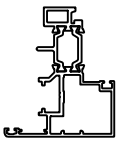	04-025025-12	
	28,95	8,70			
KANAT PROFİLİ *SASH PROFILE*	AĞIRLIK / Weight			KASA T 'Sİ - 30 mm *FRAME BORDER*	AĞIRLIK / Weight
	1,435kg/mt				0,159 kg/mt
TH68 54			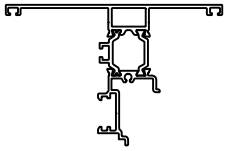	12-41	
ÇİFT KANAT ADAPTÖR PROFİLİ *DOUBLE SASH ADAPTER PROFILE*	AĞIRLIK / Weight			TİJ PROFİLİ *ROD PROFILE*	AĞIRLIK / Weight
	1,605kg/mt				0,118 kg/mt
TH68 55			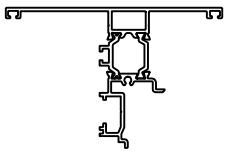	FC10-080-00	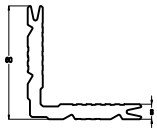
ÇİFT KANAT ADAPTÖR PROFİLİ-MULTI POINT *DOUBLE SASH ADAPTER PROFILE*	AĞIRLIK / Weight			KÖŞE TAKOZU- 8 mm *CORNER JOINT*	AĞIRLIK / Weight
	1,639kg/mt				2,038 kg/m
TH68 49				10-010106-00	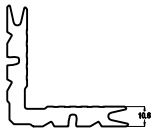
ADAPTÖR PROFİLİ *ADAPTER PROFILE*	AĞIRLIK / Weight			KÖŞE TAKOZU-10,6 mm *CORNER JOINT*	AĞIRLIK / Weight
	0,359 kg/mt				2,491 kg/mt
TH62 1125				12-91	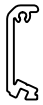
CAM ÇITASI *GLAZING BEAD PROFILE*	AĞIRLIK / Weight			DİK BAĞLANTI *T JOINT*	AĞIRLIK / Weight
	0,141 kg/mt				0,794 kg/mt
11-026					
CAM ÇITASI-26 mm *GLAZING BEAD PROFILE*	AĞIRLIK / Weight				
	0,296 kg/mt				

Profil ağırlıklarımız teorik olup; teslim anındaki tartımız geçerlidir.

ASISTAL

AKSESUAR LİSTESİ - *ACCESSORIES LIST*

EP2-01			**ASI-KA P200**		
İÇ CAM FİTİLİ - 3 mm *INNER GLAZING GASKET*	KOLİ MİKTARI/Package 440 mt / 15 kg		EKSENEL KOL KİLİTLEME MEKANİZMASI *LOCKING FOR WINDOW*	KOLİ MİKTARI/Package Adet / Piece	
EP2-03			**ASI-KA VNT**		
İÇ CAM FİTİLİ - 5 mm *INNER GLAZING GASKET*	KOLİ MİKTARI/Package 250 mt / 15 kg		KANAT SABİTLEME *SASH FIXING*	KOLİ MİKTARI/Package Adet / Piece	
KC 06			**ASI-V 820**		
İÇ CAM FİTİLİ - 6 mm *INNER GLAZING GASKET*	KOLİ MİKTARI/Package 100 mt / 8 kg		VASİSTAS AÇILIM KOLU *TRANSOM OPENING HANDLE*	KOLİ MİKTARI/Package 30 Adet / Piece	
EP2-04			**ASI-V 816**		
İÇ CAM FİTİLİ *INNER GLAZING GASKET*	KOLİ MİKTARI/Package 250 mt / 15 kg		VASİSTAS AÇILIM KOLU *TRANSOM OPENING HANDLE*	KOLİ MİKTARI/Package 50 Adet / Piece	
EP4-05			**ASI-V 1000**		
ORTA BİNİ FİTİLİ *GASKET FOR OPEN JOINT*	KOLİ MİKTARI/Package 100 mt / 15 kg		VASİSTAS MAKAS (PVC) *TRANSOM RESTRICTER*	KOLİ MİKTARI/Package 120 Adet / Piece	
EP3-01			**ASI-V 1080**		
KANAT BİNİ FİTİLİ *SASH GASKET*	KOLİ MİKTARI/Package 430 mt / 15 kg		VASİSTAS MAKAS *TRANSOM RESTRICTER*	KOLİ MİKTARI/Package 60 Adet / Piece	
EP3-03			**ASI-V 1275-3**		
KASA BİNİ FİTİLİ *FRAME GASKET*	KOLİ MİKTARI/Package		VASİSTAS 3 KADEMELİ ÇELİK MAKAS *TRANSOM RESTRICTER WITH 3 POSITIONS*	KOLİ MİKTARI/Package 10 Adet / Piece	
ASI-WH 003			**ASI-V 1275-5**		
TEK DİLLİ EKSENEL KOL *WINDOW HANDLE*	KOLİ MİKTARI/Package Adet / Piece		VASİSTAS 5 KADEMELİ ÇELİK MAKAS *TRANSOM RESTRICTER WITH 5 POSITIONS*	KOLİ MİKTARI/Package 10 Adet / Piece	
ASI-WH 004			**ASI-V 0148**		
ÇİFT DİLLİ EKSENEL KOL *WINDOW HANDLE*	KOLİ MİKTARI/Package Adet / Piece		VASİSTAS ÇELİK MAKAS *TRANSOM STEEL RESTRICTER*	KOLİ MİKTARI/Package 100 Adet / Piece	
ASI-KA M108			**ASI-WDC 01**		
EKSENEL KOL KİLİTLEME MEKANİZMASI *LOCKING FOR WINDOW*	KOLİ MİKTARI/Package Adet / Piece		YAĞMUR TAHLİYE KAPAĞI *WATER REJECT COVER*	KOLİ MİKTARI/Package Adet / Piece	

ASISTAL

AKSESUAR LİSTESİ - *ACCESSORIES LIST*

ASI-H 9730			**ASI-DB 9123**		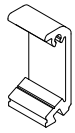
SİSTEM İKİLİ MENTEŞE *DOUBLE SYSTEM HINGE*	KOLİ MİKTARI/Package 250 Adet / Piece		DİK BAĞLANTI *T JOINT*	KOLİ MİKTARI/Package Adet / Piece	
ASI-H 9733			**ASI-PB 1126**		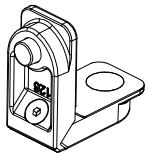
SİSTEM ÜÇLÜ MENTEŞE *TRIPLE SYSTEM HINGE*	KOLİ MİKTARI/Package 250 Adet / Piece		PİMLİ KÖŞE BAĞLANTI *CORNER JOINT*	KOLİ MİKTARI/Package 200 Adet / Piece	
ASI-RP 001			**ASI-KT 1105**		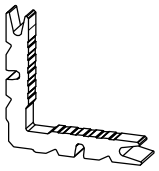
TİJ PİMİ *ROD PROFILE LOCKING*	KOLİ MİKTARI/Package Adet / Piece		KÖŞE TAKOZU *CORNER JOINT*	KOLİ MİKTARI/Package Adet / Piece	
ASI-RS 001			**ASI-KT 1109**		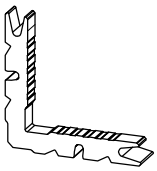
PİM KARŞILIĞI *ROD PROFILE STRIKES*	KOLİ MİKTARI/Package 120 Adet / Piece		KÖŞE TAKOZU *CORNER JOINT*	KOLİ MİKTARI/Package Adet / Piece	
ASI-FUJI 2000		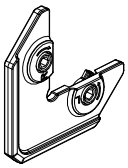	**ASI-KT 1126**		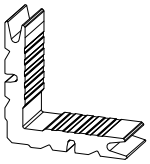
AYARLI KÖŞE GÖNYESİ *CORNER ALIGNMENT*	KOLİ MİKTARI/Package Adet / Piece		KÖŞE TAKOZU *CORNER JOINT*	KOLİ MİKTARI/Package Adet / Piece	
ASI-SB 19			**153.90.02.127**		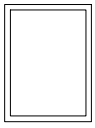
KÖŞE GÖNYESİ *CORNER ALIGNMENT*	KOLİ MİKTARI/Package 1000 Adet / Piece		20X28 PVC KUTU *PVC BOX PROFILE*	KOLİ MİKTARI/Package 6/MT.	
ASI-SB 19.1			**ASI-ALU TT**		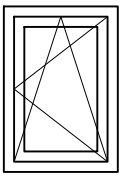
KÖŞE GÖNYESİ *CORNER ALIGNMENT*	KOLİ MİKTARI/Package 1000 Adet / Piece		ÇİFT EKSEN AÇILIM MEKANİZMASI *TILT&TURN OPENING*	KOLİ MİKTARI/Package Takım / Set	
ASI-P 100.1			**501 EKO PANÇ**		
ORTA KAYIT BAĞLANTI *T JOINT*	KOLİ MİKTARI/Package 250 Adet / Piece		KÖŞE PİMLİ BAĞLANTI PANÇ MAKİNESİ *PUNCH MACHINE FOR CORNER JOINT WITH PIN*	KOLİ MİKTARI/Package Adet / Piece	
EM 12-54					
PLASTİK KÖŞE BİRLEŞTİRME *ALIGNMENT PLASTIC CORNER JOINT*	KOLİ MİKTARI/Package Adet / Piece				
TH68-HV HOK		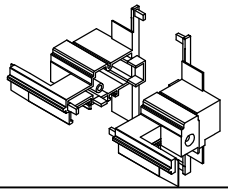			
ADAPTÖR KAPAĞI *ADAPTER COVER*	KOLİ MİKTARI/Package alt-üst 1 takım				

PROFİL DETAYLARI
PROFILE DETAILS

TH68-HV

YALITIMLI GİZLİ KANAT SİSTEMİ
THERMAL HIDDEN WINDOW SYSTEM

ASISTAL

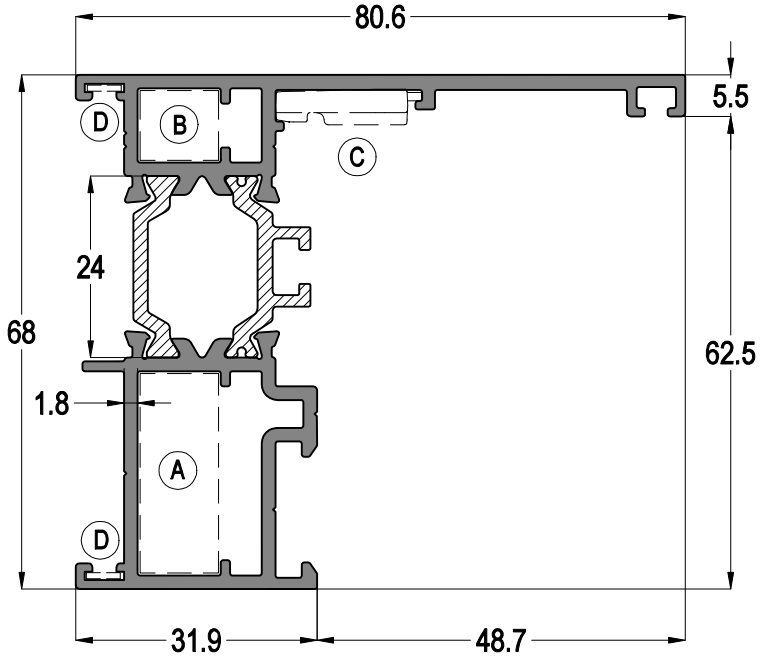

TH68 05				Jx cm⁴	Jy cm⁴
				33,41	21,36
A	B	C	D	AĞIRLIK / Weight	
ASI-KT 1126~ASI-PB 1126	ASI-KT 1109	ASI-FUJI 2000	ASI-SB 19	1,605 kg/mt	

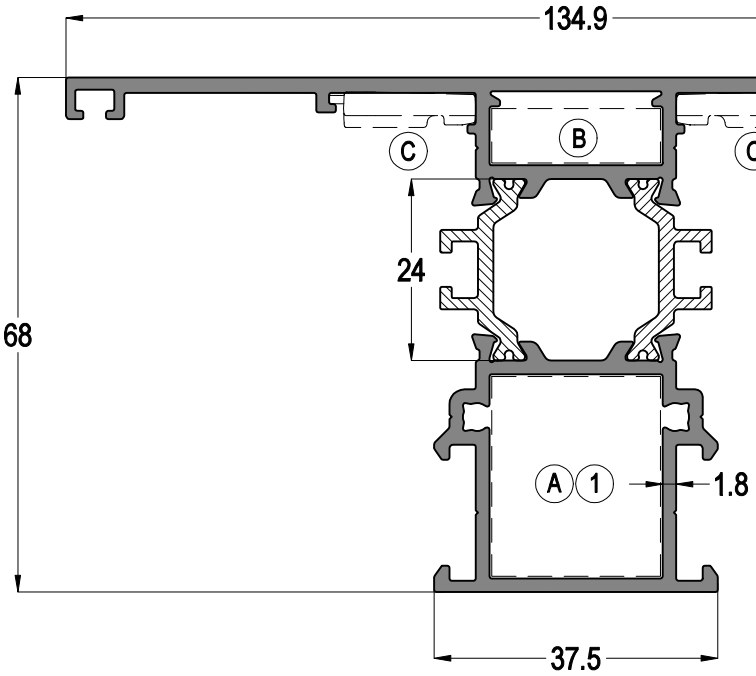

TH68 26				Jx cm⁴	Jy cm⁴
				42,96	56,78
A	B	C	1	AĞIRLIK / Weight	
ASI-KT 2660~ASI-PB 2326	ASI-KT 2308	ASI-FUJI 2000	ASI-DB 9123	2,068 kg/mt	

Profil ağırlıklarımız teorik olup; teslim anındaki tartımız geçerlidir.

TH68-HV

YALITIMLI GİZLİ KANAT SİSTEMİ
THERMAL HIDDEN WINDOW SYSTEM

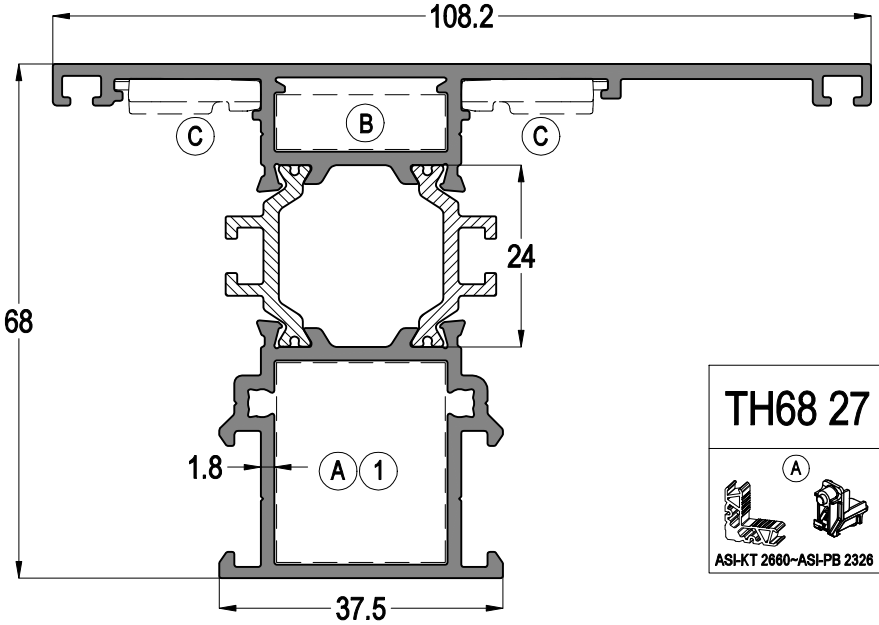

TH68 27				Jx cm⁴	Jy cm⁴
				39,90	36,83
A	B	C	1	AĞIRLIK / Weight	
ASI-KT 2660~ASI-PB 2326	ASI-KT 2308	ASI-FUJI 2000	ASI-DB 9123	1,916 kg/mt	

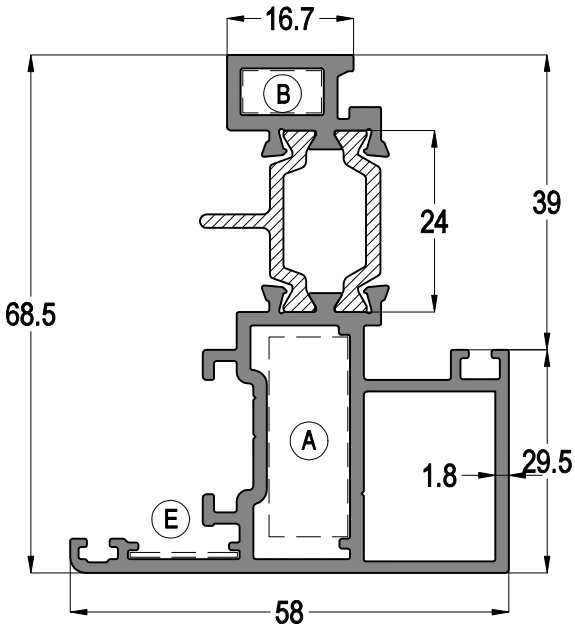

TH68 17			Jx cm⁴	Jy cm⁴
			29,81	8,15
A	B	E	AĞIRLIK / Weight	
ASI-KT 1126 ~ ASI-PB 1126	ASI-KT 1105	ASI-SB 19.1	1,559 kg/mt	

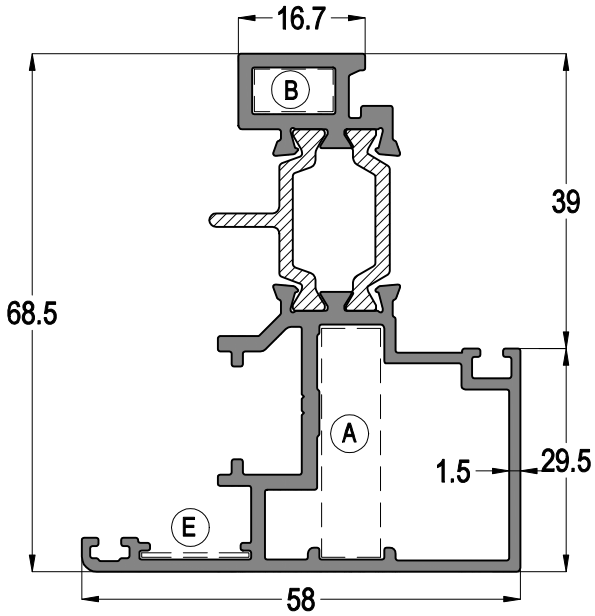

TH68 20			Jx cm⁴	Jy cm⁴
			28,95	8,70
A	B	E	AĞIRLIK / Weight	
ASI-KT 0831	ASI-KT 1105	ASI-SB 19.1	1,435 kg/mt	

Profil ağırlıklarımız teorik olup; teslim anındaki tartımız geçerlidir.

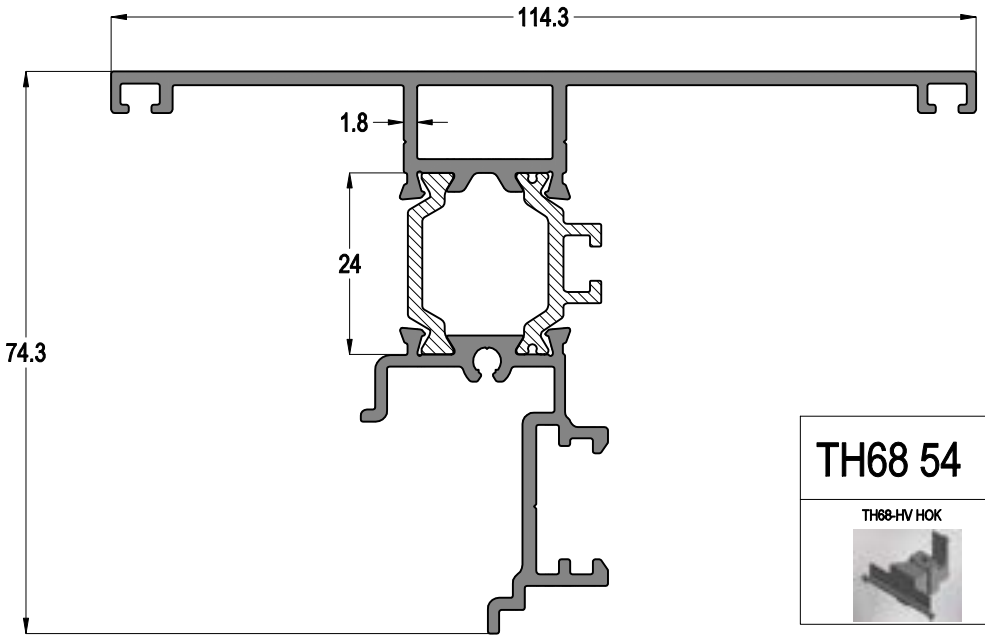

TH68 54	
TH68-HV HOK	AĞIRLIK / Weight
	1,605 kg/mt

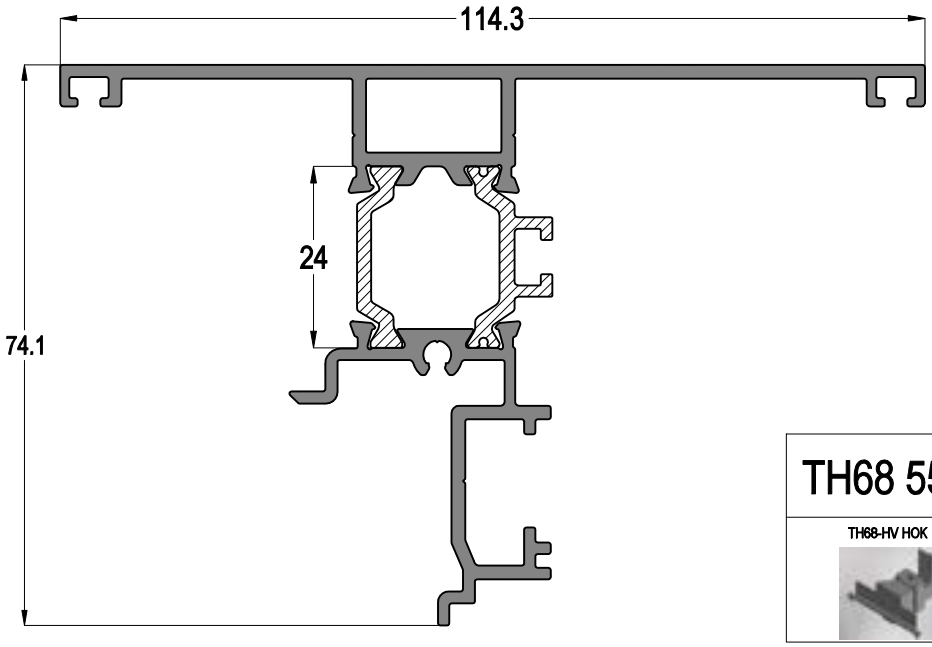

TH68 55	
TH68-HV HOK	AĞIRLIK / Weight
	1,605 kg/mt

TH68-HV

YALITIMLI GİZLİ KANAT SİSTEMİ
THERMAL HIDDEN WINDOW SYSTEM

ASISTAL

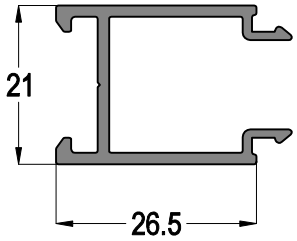

TH68 49
0,359 kg/mt

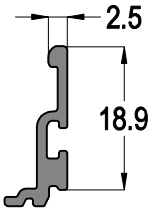

TH62 1125
0,141 kg/mt

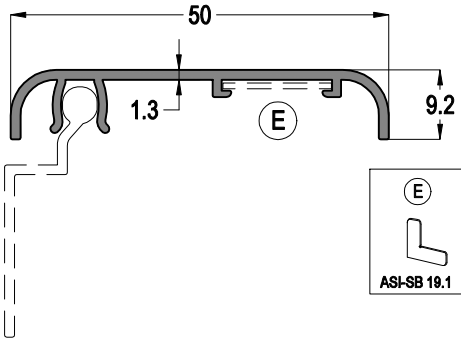

E	12-52
ASI-SB 19.1	0,279 kg/mt

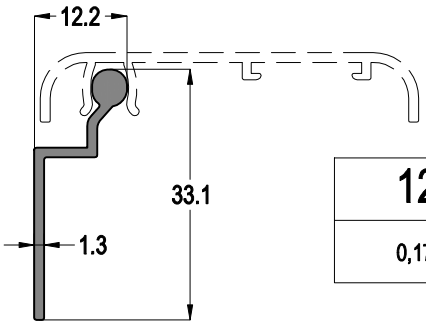

12-53
0,177 kg/mt

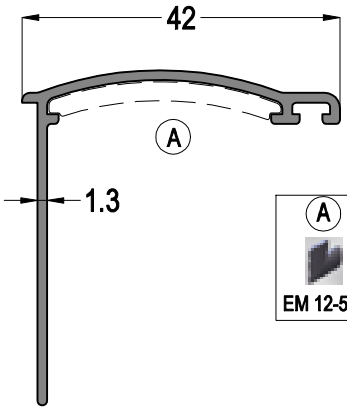

A	12-54
EM 12-54	0,326 kg/mt

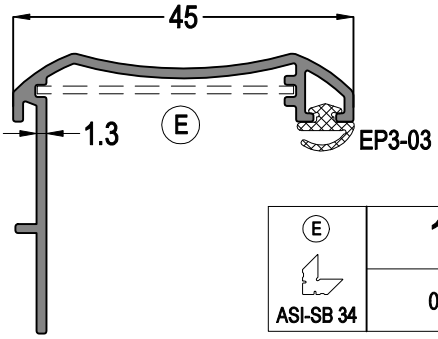

E	12-57
ASI-SB 34	0,358 kg/mt

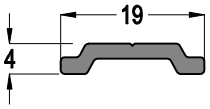

12-41
0,118 kg/mt

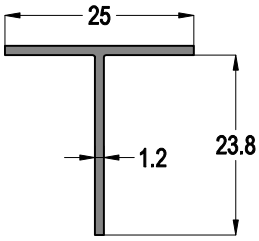

04-025025-12
0,158 kg/mt

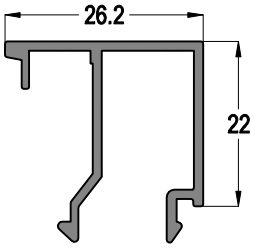

11-026
0,296 kg/mt

Profil ağırlıklarımız teorik olup; teslim anındaki tartımız geçerlidir.

AÇILIM TİPLERİ - *OPENING TYPES*

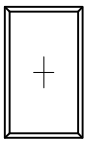

SABİT
FIXED

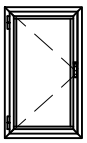

TEK AÇILIR KANAT
SINGLE OPENING SASH

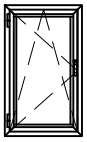

TEK KANAT ÇİFT EKSEN AÇILIM KANAT
SINGLE TILT-TURN OPENING SASH

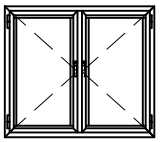

ÇİFT AÇILIR KANAT
DOUBLE OPENING SASH

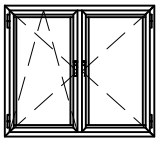

ÇİFT EKSEN AÇILIM ÇİFT KANAT
DOUBLE TILT-TURN OPENING SASH

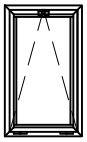

VASİSTAS AÇILIR KANAT
VENT OPENING SASH

SİSTEM DETAYLARI
SYSTEM DETAILS

TH68-HV

YALITIMLI GİZLİ KANAT SİSTEMİ
THERMAL HIDDEN WINDOW SYSTEM

ASISTAL

PENCERE AÇILIM DETAYLARI
WINDOW OPENING DETAILS

1

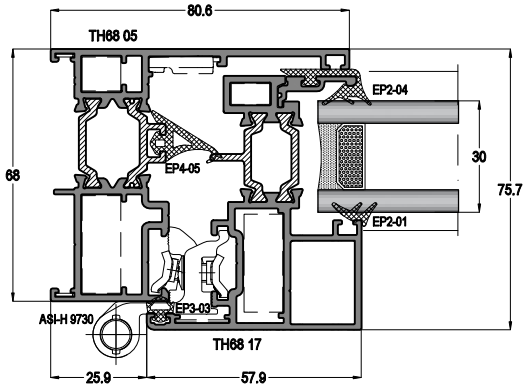

2

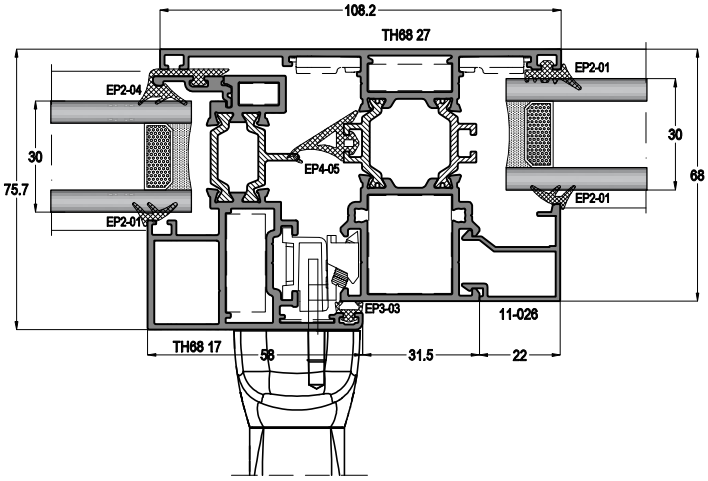

1a

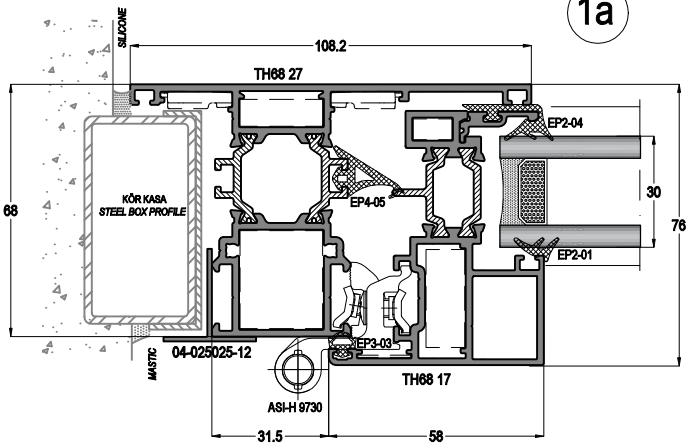

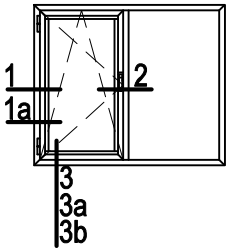

3

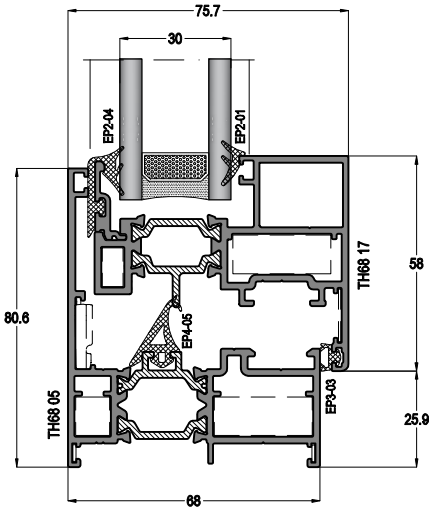

3a

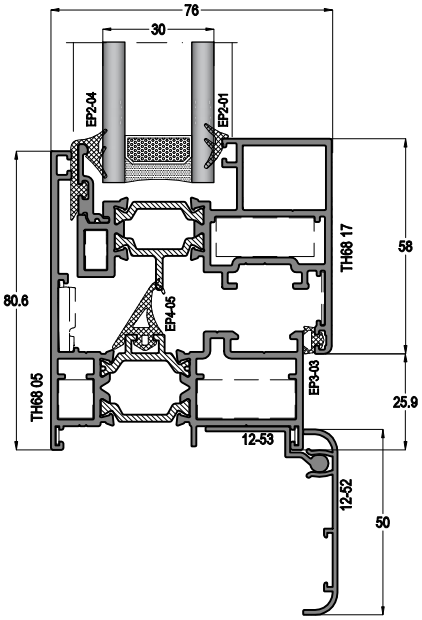

3b

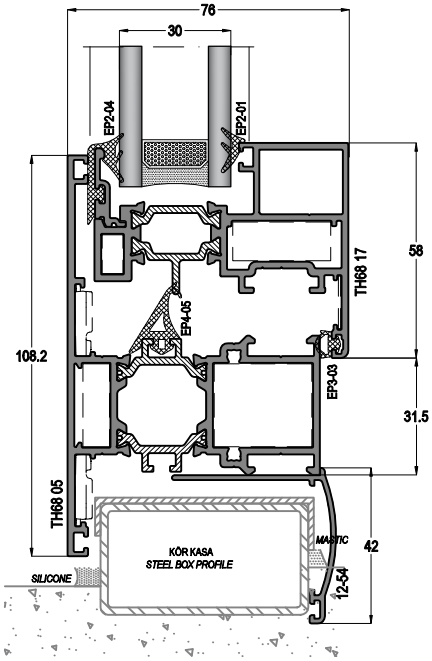

ö: 1/2

TH68-HV

YALITIMLI GİZLİ KANAT SİSTEMİ
THERMAL HIDDEN WINDOW SYSTEM

ASISTAL

PENCERE AÇILIM DETAYLARI
WINDOW OPENING DETAILS

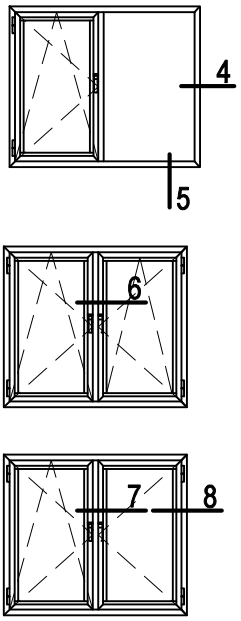

4

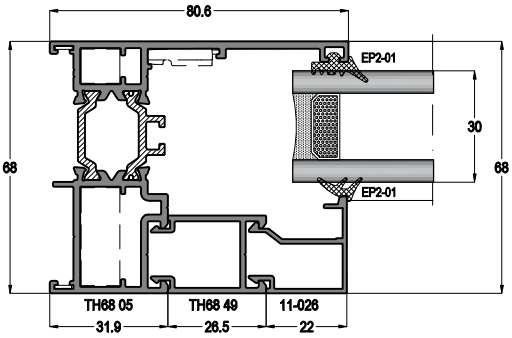

5

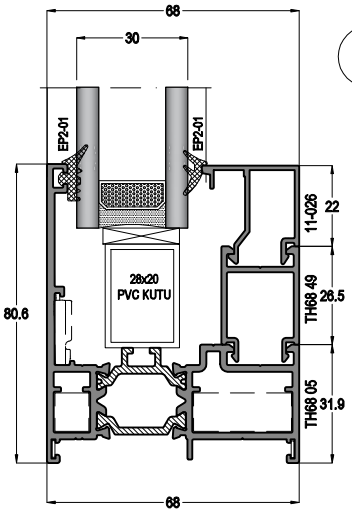

6

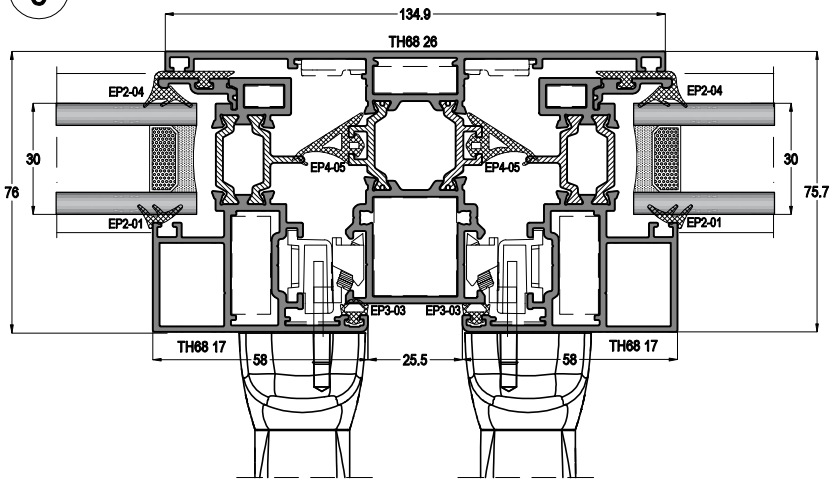

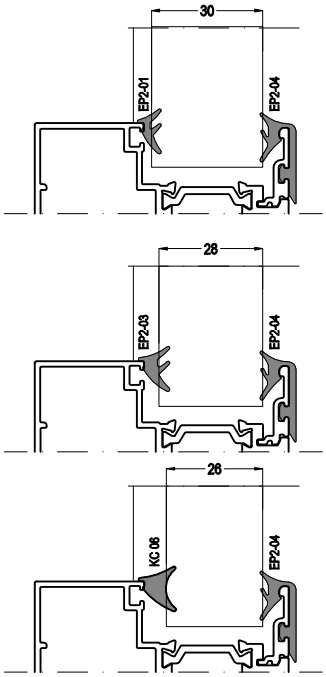

7

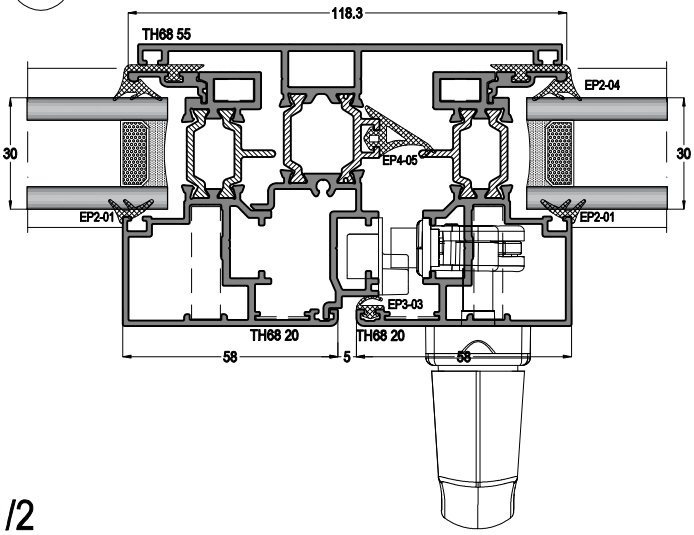

8

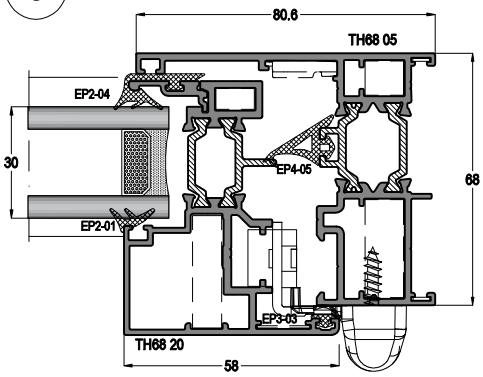

ö: 1/2

MULTI POINT SİSTEM (PVC KANALLI)
TEK EKSEN AÇILIM AKSESUARLARI
MULTI POINT SYSTEM SINGLE OPENING WINDOW ACCESSORIES

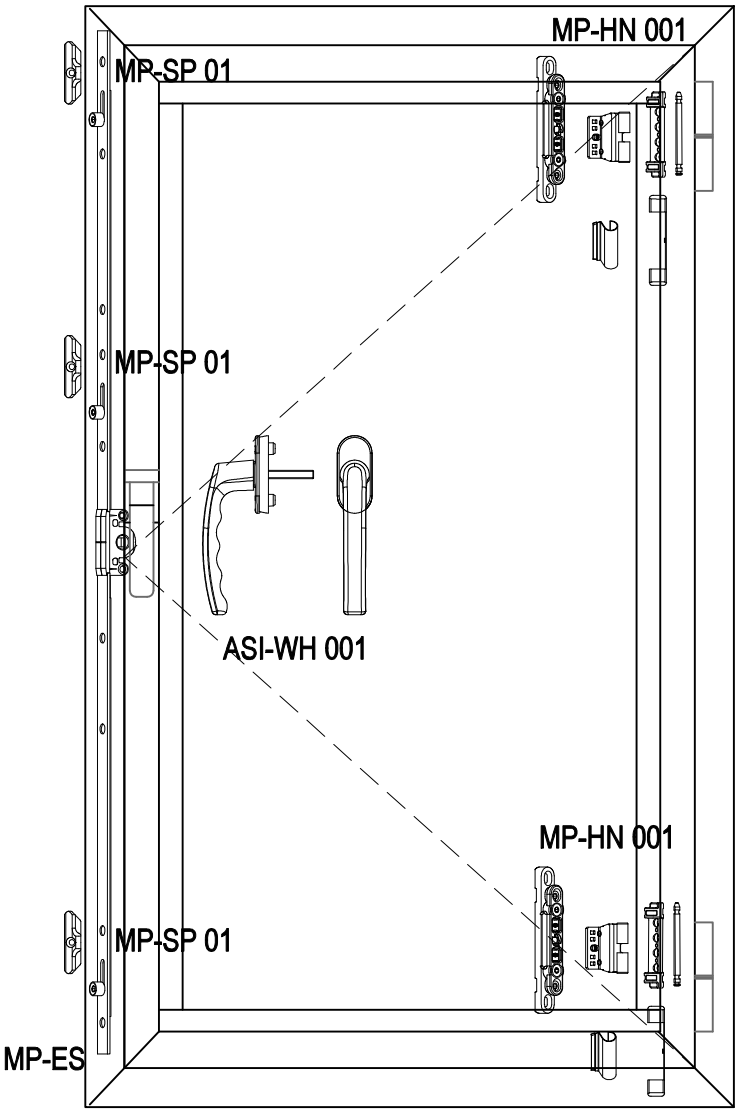

MULTI POINT SİSTEM (PVC KANALLI)
VASİSTAS AÇILIM AKSESUARLARI
MULTI POINT SYSTEM TOP HUNG WINDOW ACCESSORIES

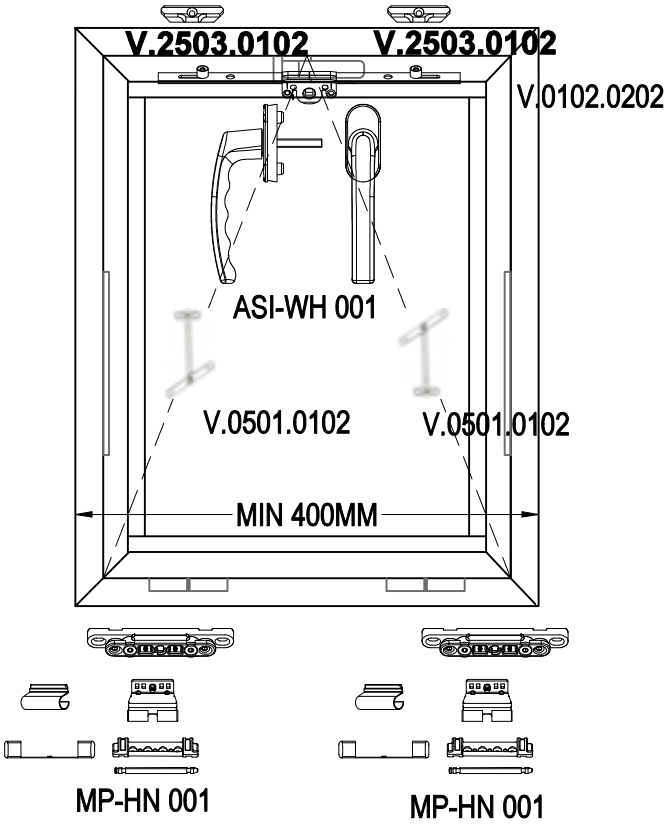

MULTI POINT SİSTEM (PVC KANALLI)
ÇİFT EKSEN AÇILIM AKSESUAR TABLOSUALU - PVC TT
MULTI POINT SYSTEM TILT&TURN OPENING ACCESSORIES TABLE

MULTI POINT (PVC KANALLI) KİLİTLEME AKSESUAR SEÇİM TABLOSU
MULTI POINT SYSTEM ACCESSORIES TABLE

YÜKSEKLİK - HEIGHT	GENİŞLİK - WIDTH				
	400-650mm	600-850mm	850-1100mm	1100-1350mm	1350mm-1600mm
450-700 mm	ASI-PVC TT 01	ASI-PVC TT 02	ASI-PVC TT 03	ASI-PVC TT 04	
700-1200 mm	ASI-PVC TT 05	ASI-PVC TT 06	ASI-PVC TT 07	ASI-PVC TT 08	ASI-PVC TT 09
1200-1400 mm	ASI-PVC TT 10	ASI-PVC TT 11	ASI-PVC TT 12	ASI-PVC TT 013	ASI-PVC TT 14
1400-1700 mm	ASI-PVC TT 15	ASI-PVC TT 16	ASI-PVC TT 017	ASI-PVC TT 18	ASI-PVC TT 19
1700-2400 mm	ASI-PVC TT 20	ASI-PVC TT 21	ASI-PVC TT 22	ASI-PVC TT 23	ASI-PVC TT 24

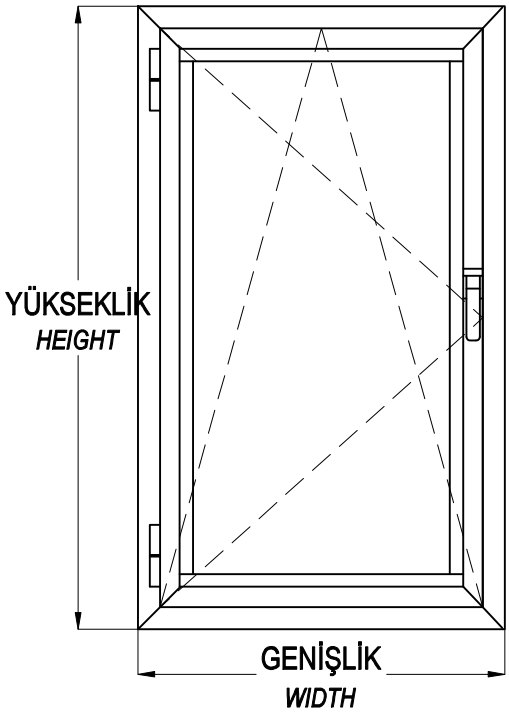

TH68-HV

YALITIMLI GİZLİ KANAT SİSTEMİ
THERMAL HİDDEN WINDOW SYSTEM

ASISTAL

LAVAAL ÇİFT EKSEN AÇILIM ÇİFT KANAT AKSESUAR KULLANIM TABLOSU
ALU - ALU TT
LAVAAL TILT&TURN OPENING ACCESSORIES TABLE

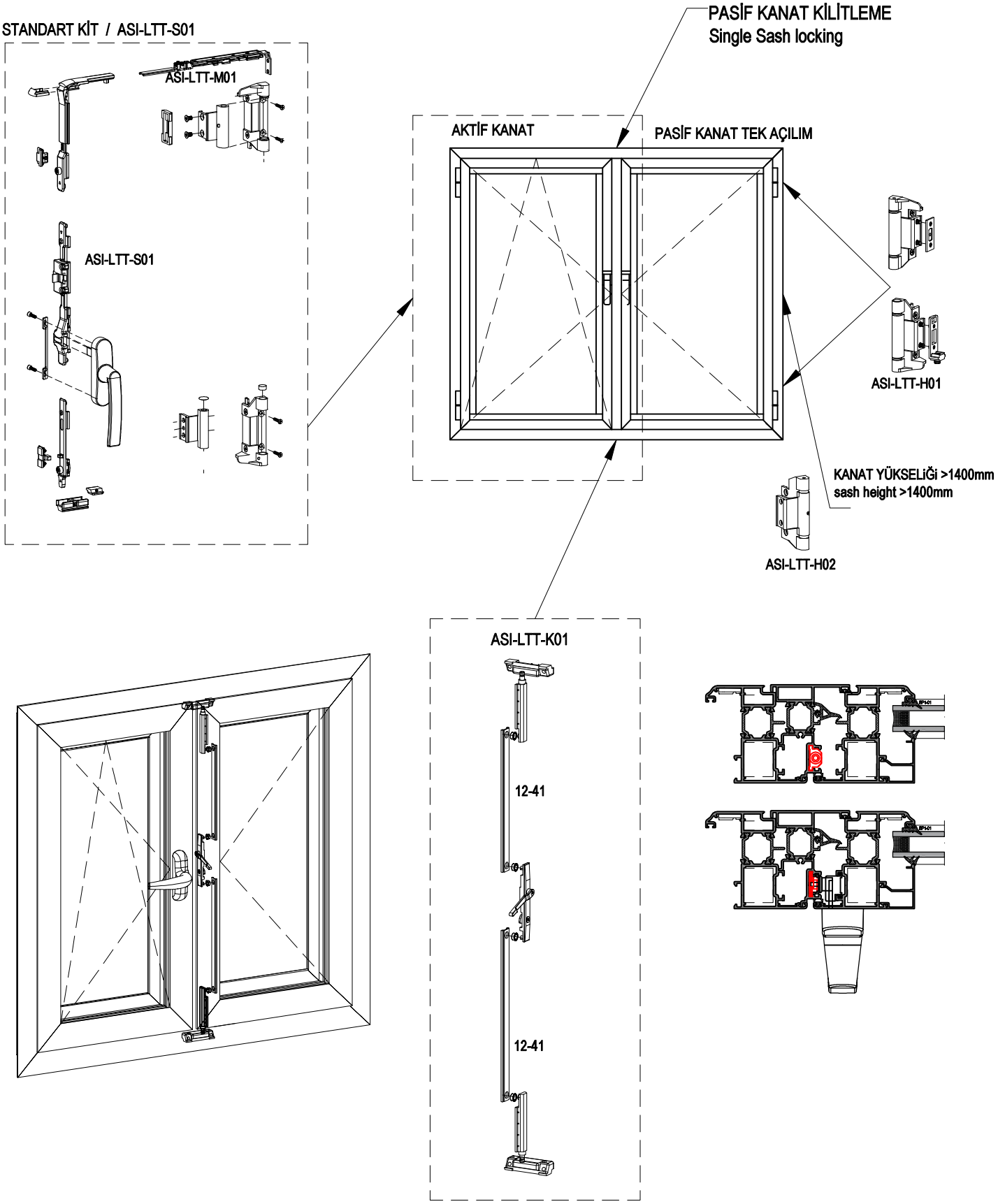

ASISTAL

LAVAAL ÇİFT EKSEN AÇILIM AKSESUAR KULLANIM TABLOSU
ALU - ALU TT
LAVAAL TILT&TURN OPENING ACCESSORIES TABLE

STANDART KİT / ASI-LTT-S01

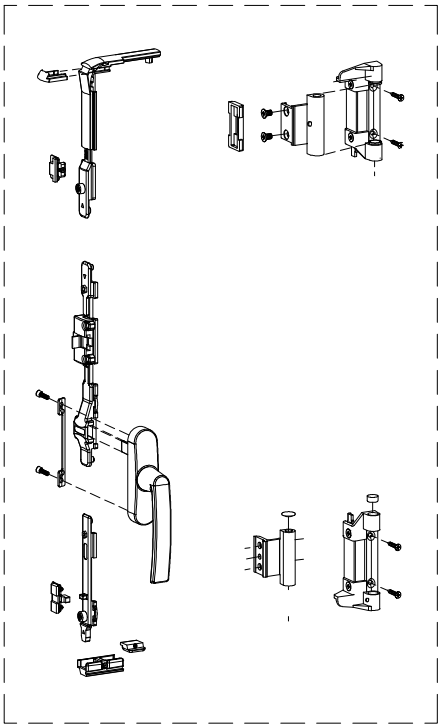

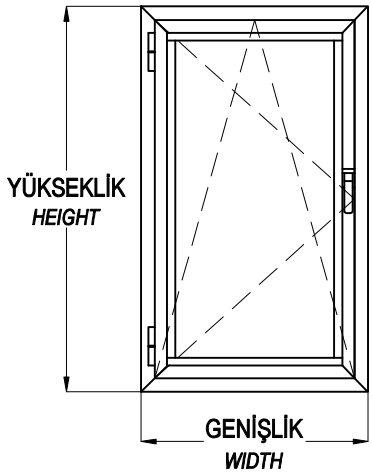

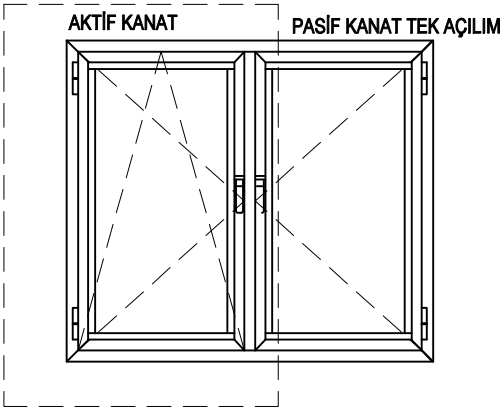

	ASI-LTT-S01	ASI-LTT-M01	ASI-LTT-M02	ASI-LTT-M03	ASI-LTT-M04	ASI-LTT-B01
KANAT GENİŞLİK / Sash Widht : 345-400mm	X	X				
KANAT GENİŞLİK / Sash Widht : 401-540mm	X		X			
KANAT GENİŞLİK / Sash Widht : 541-1100mm	X			X		
KANAT GENİŞLİK / Sash Widht : 1100-1500mm	X			X	X	
KANAT YÜKSEKLİK / Sash Height : < 1400mm						X

KESİM ve MONTAJ
CUTTING & ASSEMBLY

KÖŞE BAĞLANTI DETAYLARI
CORNER JOINT DETAILS

ÖNERİ : 1

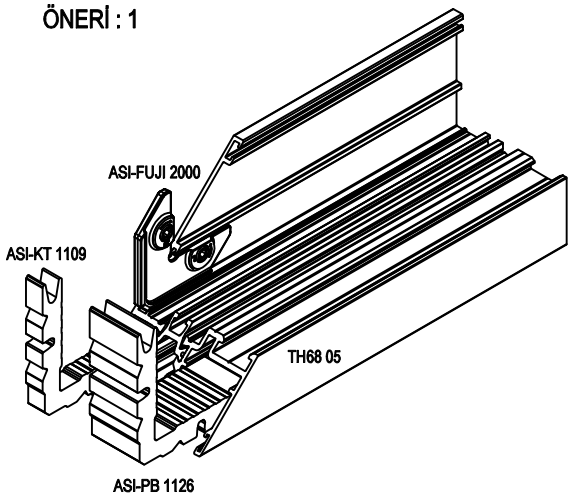

ÖNERİ : 2

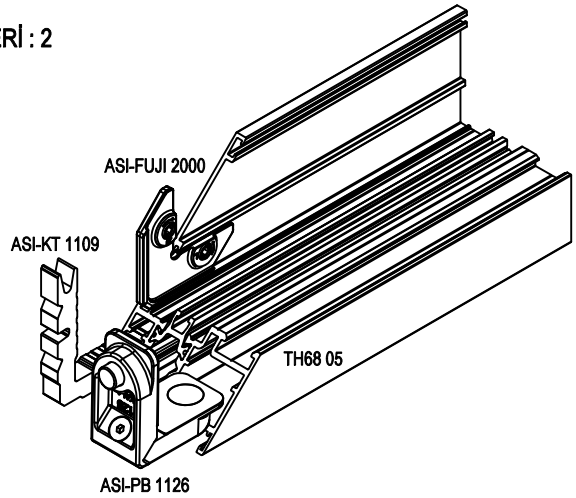

DİK (ORTA KAYIT) BAĞLANTI DETAYLARI
T JOINT DETAILS

ÖNERİ : 1

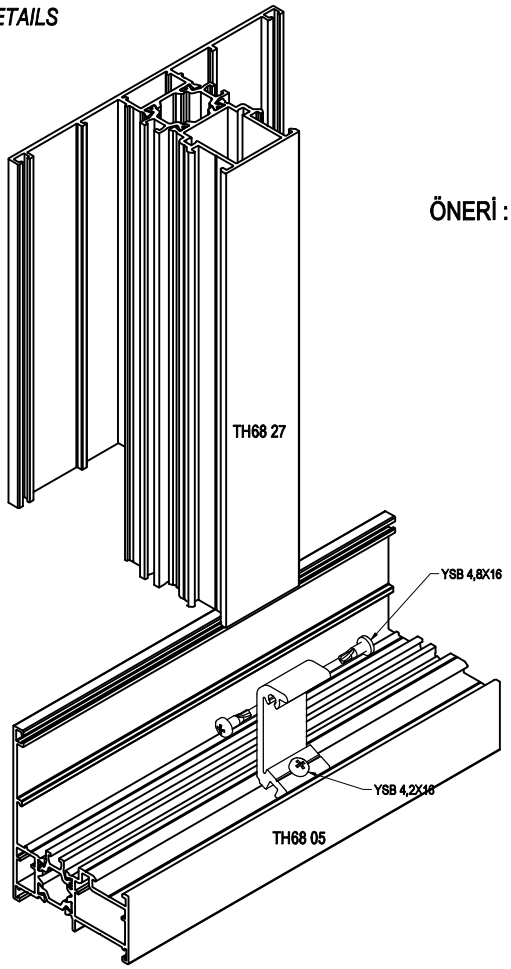

ÖNERİ : 2

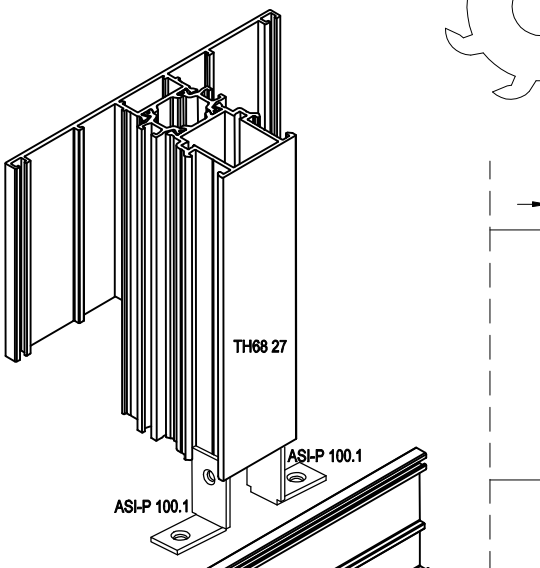

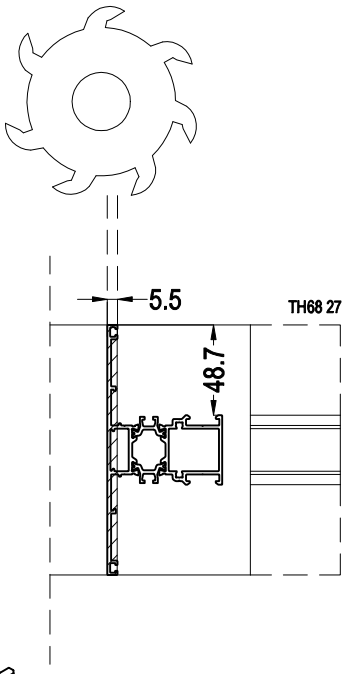

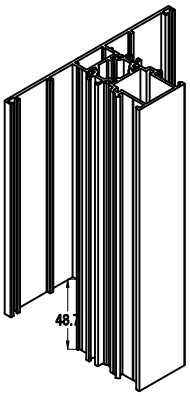

TH68-HV

YALITIMLI GİZLİ KANAT SİSTEMİ
THERMAL HIDDEN WINDOW SYSTEM

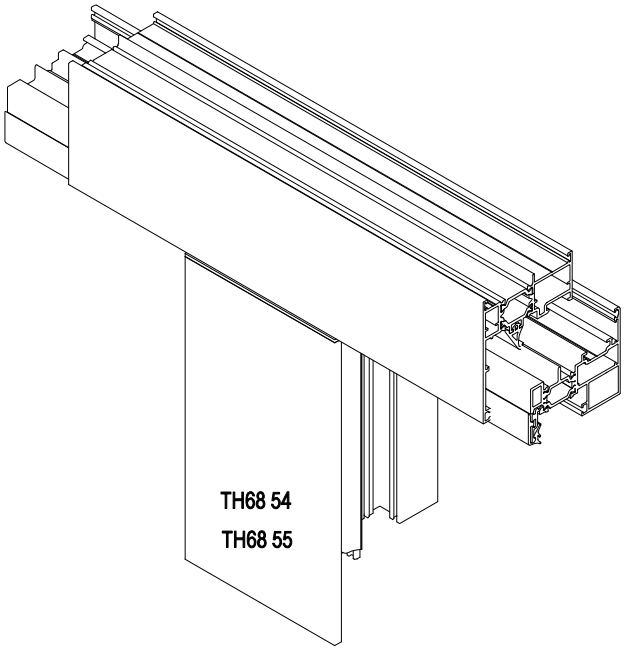

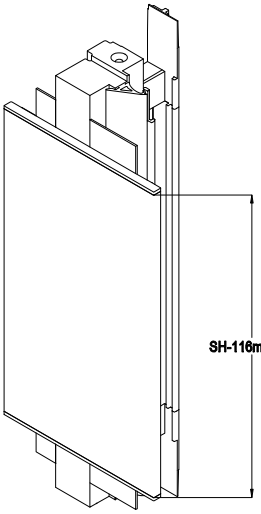

TH68-HV HOK

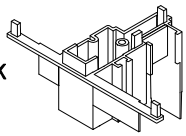

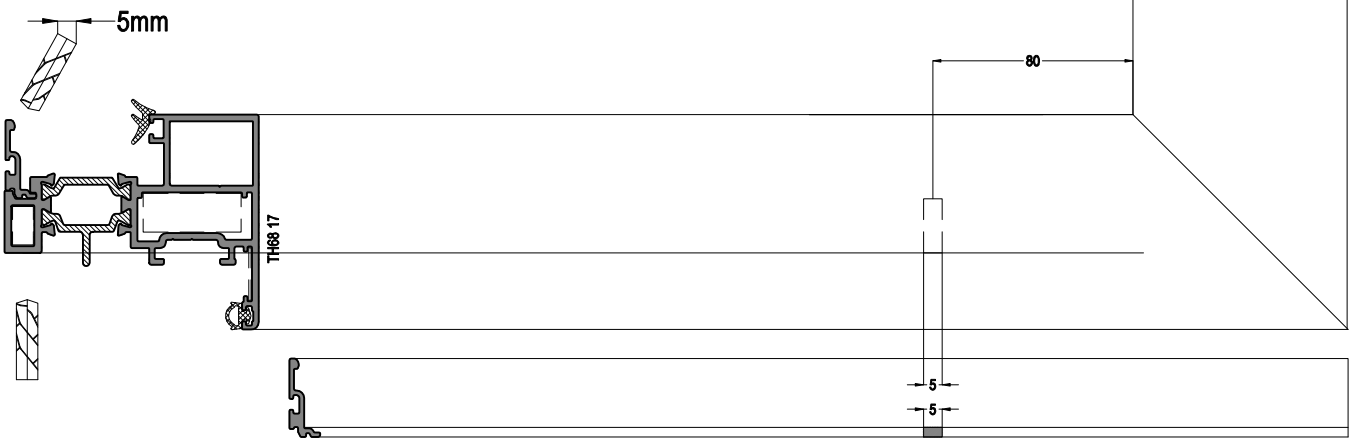

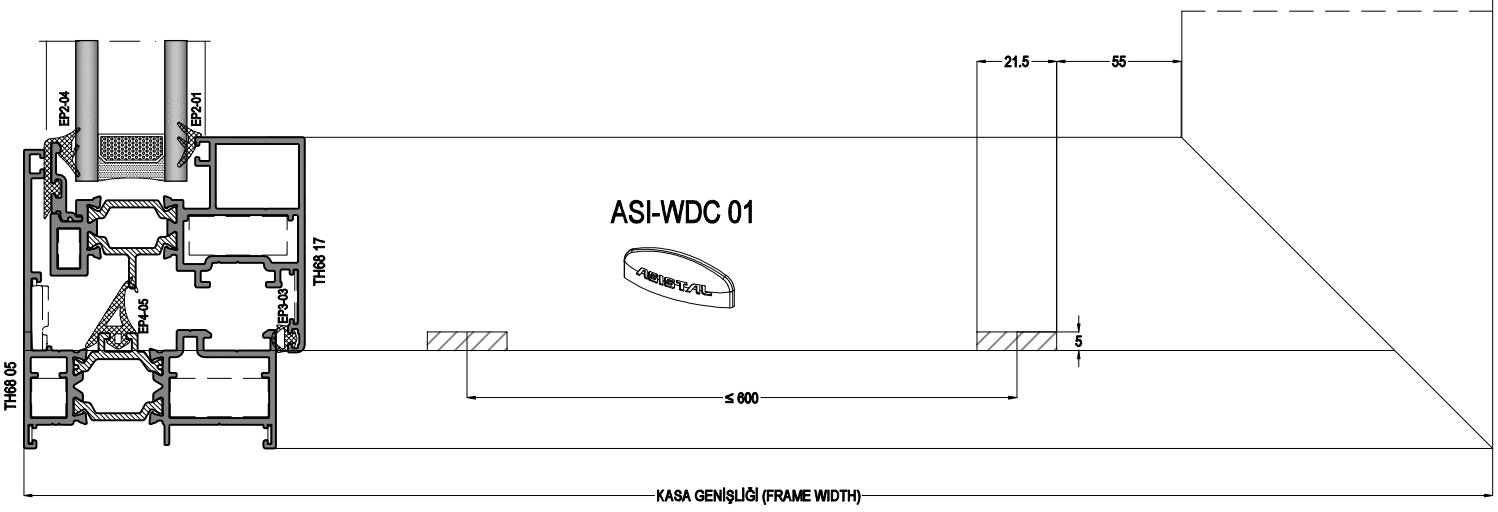

TH68-HV

YALITIMLI GİZLİ KANAT SİSTEMİ
THERMAL HIDDEN WINDOW SYSTEM

ASISTAL

TEK KANAT PENCERE KESİM ÖLÇÜLERİ
SINGLE SASH WINDOW CUTTING SIZES

EURO KANALLI KESİM
CUTTING FOR EURO GROOVE

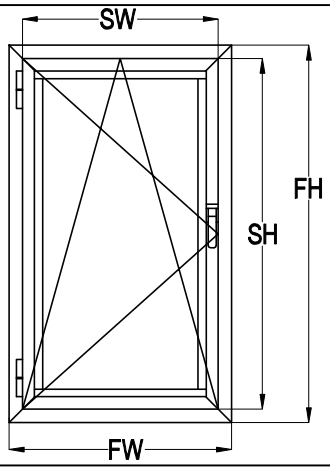

KANAT PROFİLİ SEÇİMİ / CASEMENT PROFILE SELECTION

TH68 17

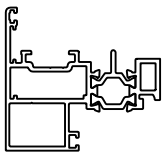

KASA PROFİLİ SEÇİMİ / PRAME PROFILE SELECTION

TH68 05

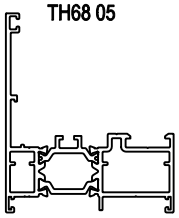

SW	FW - 51.8
SH	FH - 51.8

PVC KANALLI KESİM
CUTTING FOR MULTI-POINT

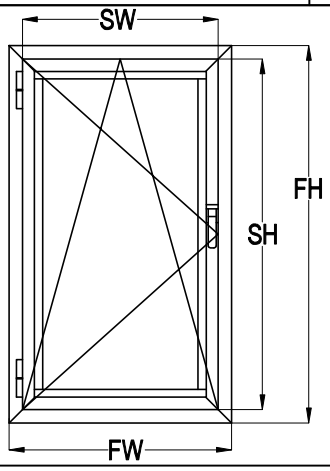

KANAT PROFİLİ SEÇİMİ / CASEMENT PROFILE SELECTION

TH68 20

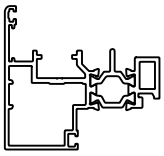

KASA PROFİLİ SEÇİMİ / PRAME PROFILE SELECTION

TH68 05

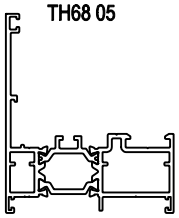

SW	FW - 51.8
SH	FH - 51.8

ASISTAL

TEK KANAT PENCERE KESİM ÖLÇÜLERİ
SINGLE SASH WINDOW CUTTING SIZES

EURO KANALLI KESİM
CUTTING FOR EURO GROOVE

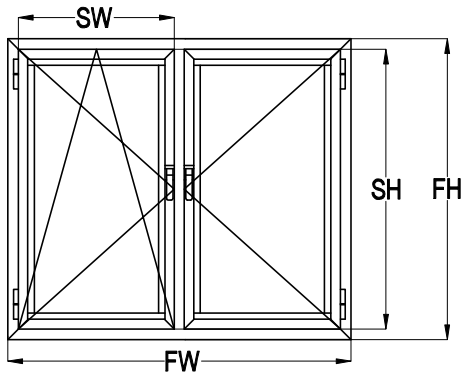

KANAT PROFİLİ SEÇİMİ / CASEMENT PROFILE SELECTION

TH68 17
TH68 20

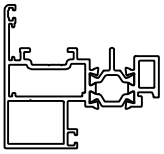

TH68 54
TH68 55

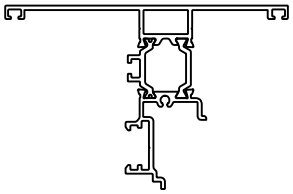

KASA PROFİLİ SEÇİMİ / PRAME PROFILE SELECTION

TH68 05

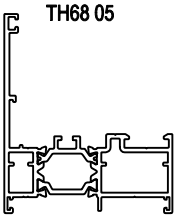

SW	(FW / 2)-28.4
SH	FH - 51.8

SH-115